FORMAT Design 3.0 Toilettenbürstengarnitur

FORMAT Design 3.0 Toilettenbu?rstengarnitur

Schwarz, mit Glas satiniert
und Bu?rste

FO15120160001

Ersatzteile

satiniert

FO15100240001

komplett

FO15120210001

schwarz

FO15100230001

Technische Daten und Varianten

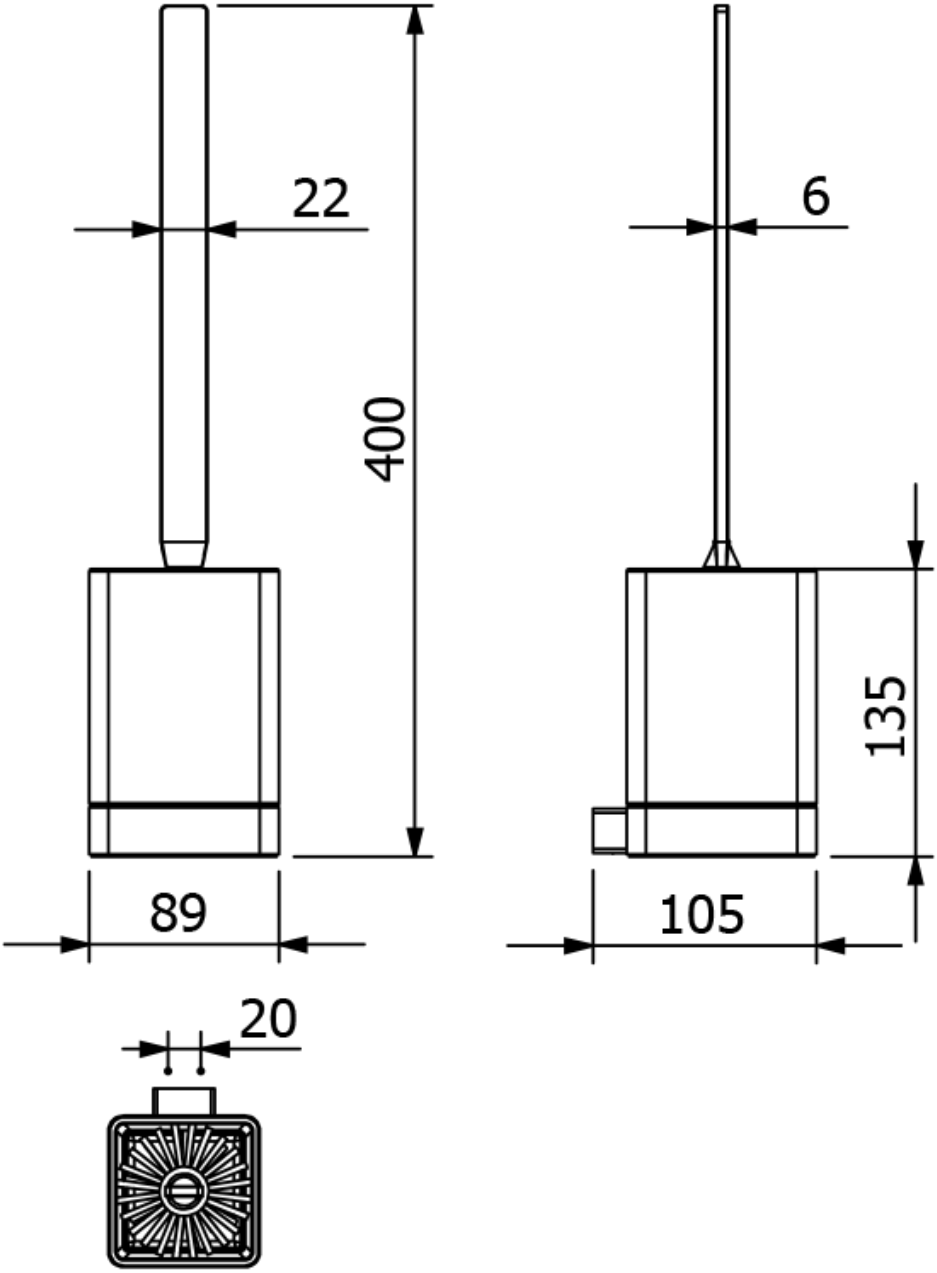

© 2025