FORMAT
WILLKOMMEN IM BAD

FORMAT Pro 2.0 Waschtisch-Einhebelmischer 80

FORMAT Pro 2.0 Waschtisch-Einhebelmischer 80

chrom, mit CoolStart Funktion

Technische Daten und Varianten

Art	Art.-Nr.
mit Coolstart, mit Ablaufgarnitur	FO10070010001
mit Coolstart, ohne Ablaufgarnitur	FO10070020001
mit Ablaufgarnitur	FO10070030001

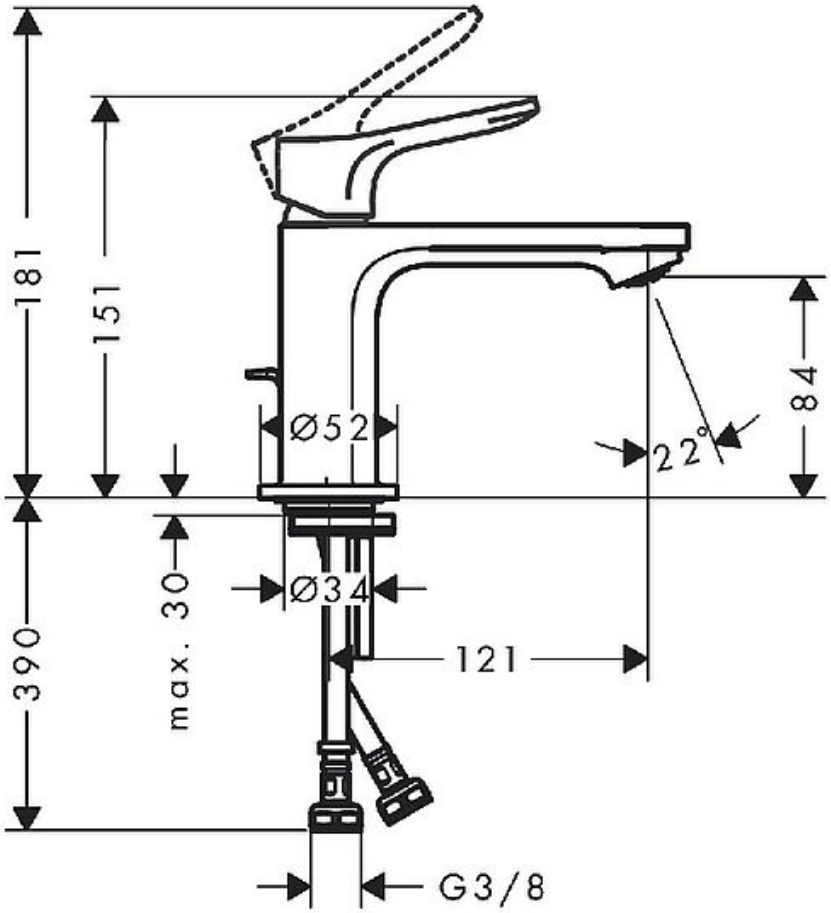
181
151
84
Ø52
22°
390
max. 30
Ø34
121
G3/8

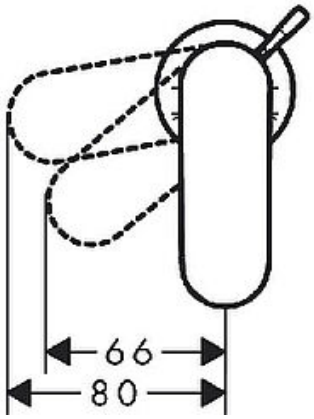
66
80

© 2025