FORMAT
WILLKOMMEN IM BAD

# **FORMAT Design** Waschtisch-Unterschrank WVPY060

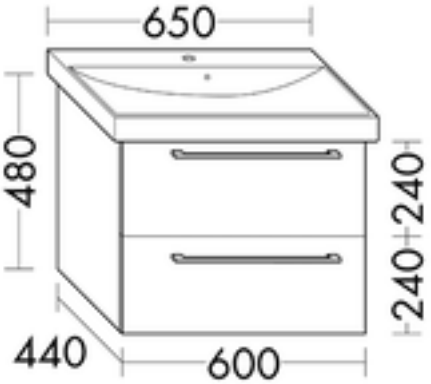


**FORMAT Design** Waschtisch-Unterschrank WVPY060

für Villeroy & Boch Waschtisch Avento 415865, 1 Schublade oben mit Siphonausschnitt, 1 Auszug unten

**FOWVPY060...**

## Technische Daten und Varianten

| Höhe x Tiefe mm | Breite mm | Art.-Nr. |
|---|---|---|
| 480 x 440 | 600 | FOWVPY060... |

**FORMAT Design Badmöbel**

Sie haben die Auswahl zwischen 14 Frontfarben mit dazugehörigem Korpus.

**Kombinationen von innen nach außen: MDF-Trägerplatte/Thermoformfolie**

| Thermoformfronten | Korpus Melamin |
|---|---|
| Weiß matt F1278 | Melamin Weiß K0045 |
| Weiß hochglänzend F0508 | Melamin Weiß glänzend K0040 |
| Anthrazit hochglanz F1232 | Anthrazit hochglanz K0095 |
| Marone Dekor Trüffel F1906 | Marone Dekor Trüffel K0421 |
| Basaltgrau matt F2112 | Basaltgrau matt K0418 |
| Eiche Dekor Flanelle F2823 | Eiche Dekor Flanelle K0463 |
| Eiche Dekor Merino F3349 | Eiche Dekor Merino K0510 |
| Frassino Dekor Cappuccino F3350 | Frassino Dekor Cappuccino K0520 |

| | |
|---|---|
| Leinengrau Hochglanz F5154 | Leinengrau Hochglanz K0521 |
| Eiche Dekor Cashmere F5155 | Eiche Dekor Cashmere K0462 |
| Tectona Dekor Zimt F5156 | Tectona Dekor Zimt K0545 |
| Eiche Dekor Rost F6203 | Eiche Dekor Rost K0564 |
| Eiche Dekor Urban F5829 | Eiche Dekor Urban K0599 |
| Graphit Softmatt (Antifingerprint) F5828 | Graphit Softmatt (Anti-Fingerprint) K0014 |

**Holzmaserung**

Front: vertikal bei Hochschränken, halbhohen Schränken, Unterschränken und Hängeschränken, horizontal bei Sideboards und Waschtischunterschränken
Korpus: vertikal

Aus produktionstechnischen Gründen ist ein durchgängiger Maserungsverlauf nicht möglich.

**Stangengriffe / Griff**
Chrom P95, M04, G0031, G0146, G0200, G0234

**Tip on Technik**
FOG0126


© 2025