FORMAT Plus Wand-Tiefspül-WC

FORMAT Plus Wand-Tiefspül-WC

spülrandlos, 3 / 6 Liter Spülvolumen, rollstuhlgerecht, mit verdeckter Befestigung, Breite 350 mm, Höhe 385 mm

FO01060050001

Technische Daten und Varianten

Oberfläche	**Ausladung mm**	**Art.-Nr.**
Weiß	700	FO01060050001

Erhöhte Montage erforderlich zur Erreichung einer Sitzhöhe von 480 mm nach DIN 1385-6, DIN-EN 38, DIN 18040, DIN-EN 997

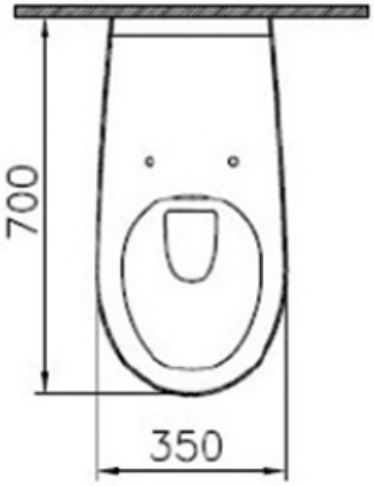

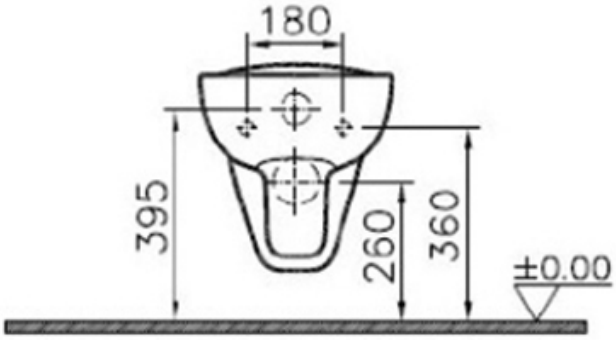

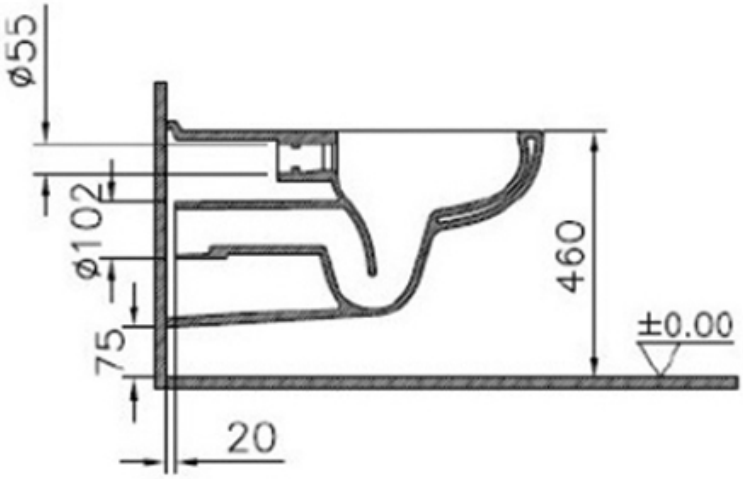

© 2025