FORMAT Design Waschtisch

FORMAT Design Waschtisch

mit Hahnloch, mit Überlauf

FO042010000

Technische Daten und Varianten

Abmessung mm	**Oberfläche**	**Art.-Nr.**
600 x 485	Weiß	FO042010000
	Weiß FORMATclean	FO042010700
800 x 485	Weiß	FO042015000
	Weiß FORMATclean	FO042015700
1000 x 485	Weiß	FO042016000
	Weiß FORMATclean	FO042016700

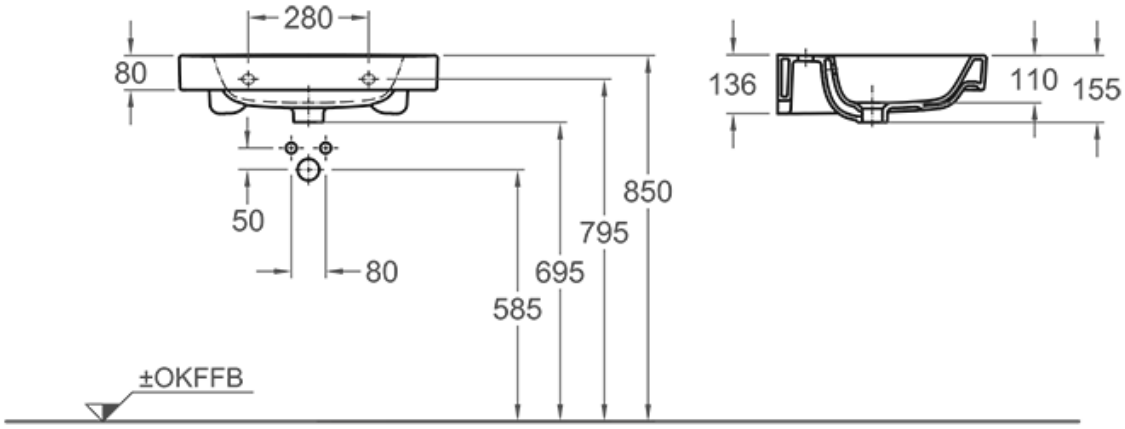
280
80
136
110
155
850
795
695
585
50
80
±OKFFB

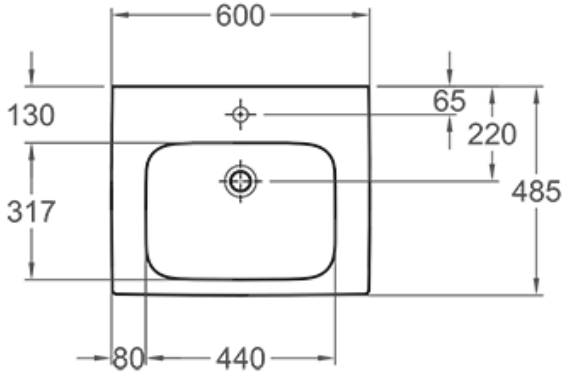
600
130
65
220
485
317
80
440

© 2025