FORMAT Design Waschtisch

FORMAT Design Waschtisch

ohne Hahnloch, mit Überlauf

FO042021000

Technische Daten und Varianten

Abmessung mm	**Oberfläche**	**Art.-Nr.**
1200 x 485	Weiß	FO042021000
	Weiß FORMATclean	FO042021700

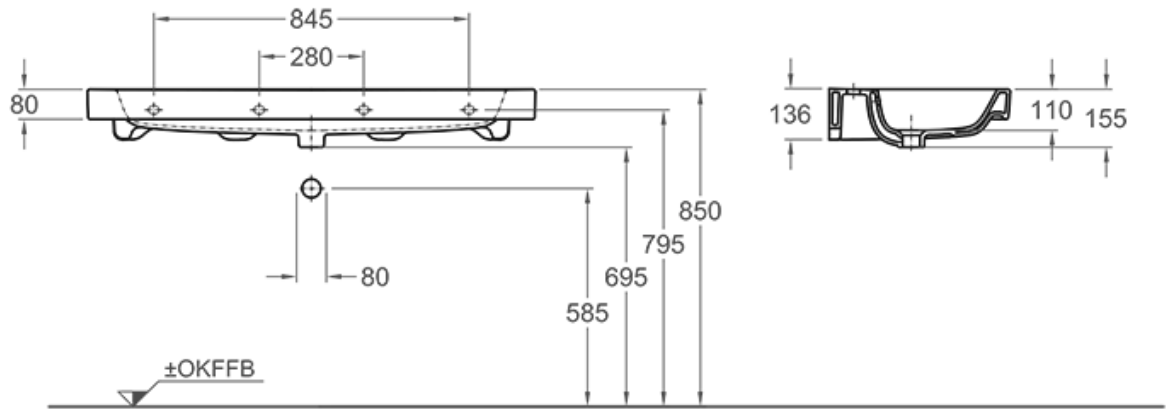
845
280
80
136
110
155
850
795
695
585
80
±OKFFB

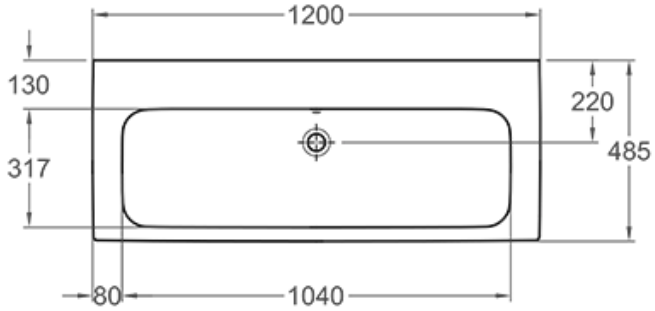
1200
130
220
485
317
80
1040

© 2025