FORMAT Pro Wand-Tiefspül-WC

FORMAT Pro Wand-Tiefspül-WC

FO072618000

mit FORMATclean
FO072618700

Technische Daten und Varianten

Oberfläche	**Art.-Nr.**
Weiß	FO072618000
Weiß FORMATclean	FO072618700

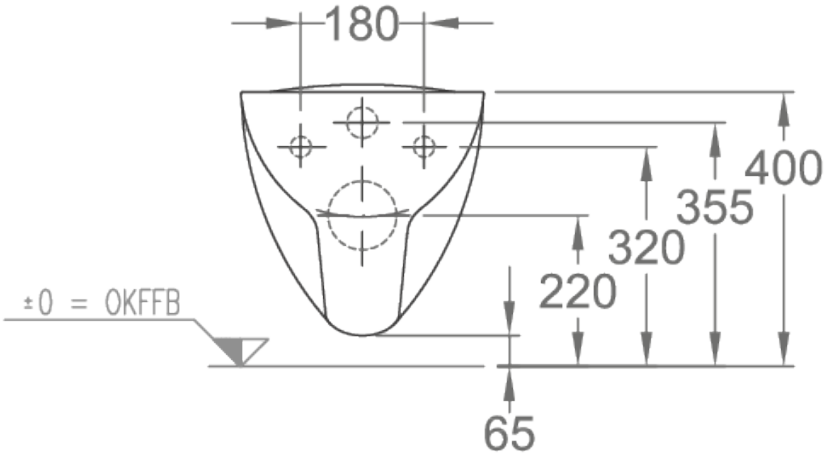

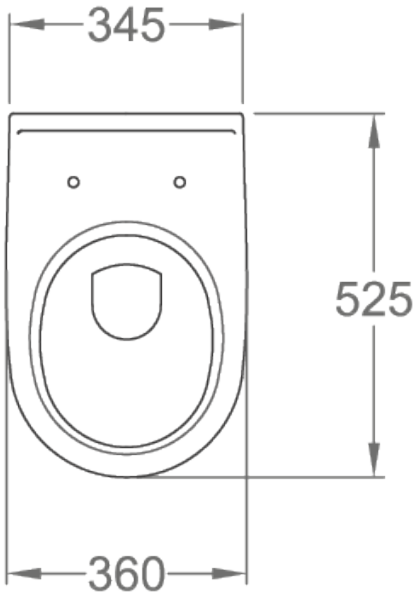

© 2025