FORMAT
WILLKOMMEN IM BAD

FORMAT Pro Q Wand-Tiefspül-WC, spülrandlos

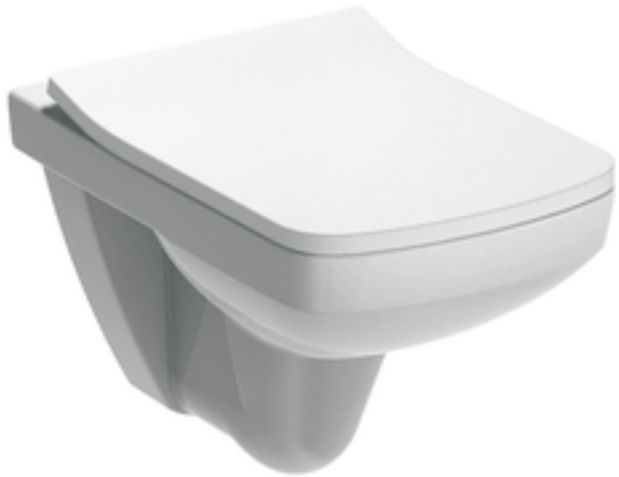

FORMAT Pro Q Wand-Tiefspül-WC

spülrandlos
FO072920000

mit FORMATclean
FO072920700

Technische Daten und Varianten

Oberfläche	**Art.-Nr.**
Weiß	FO072920000
Weiß FORMATclean	FO072920700

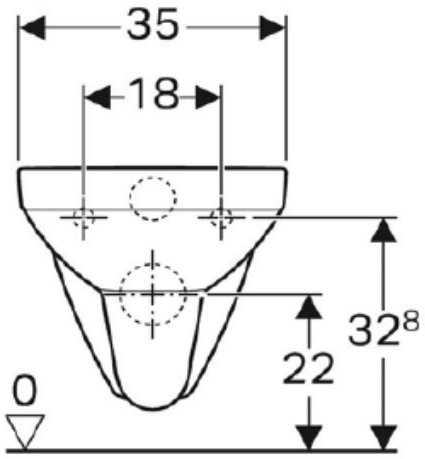

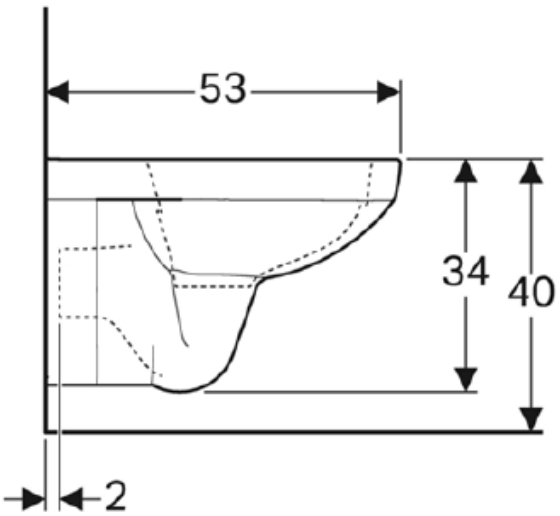

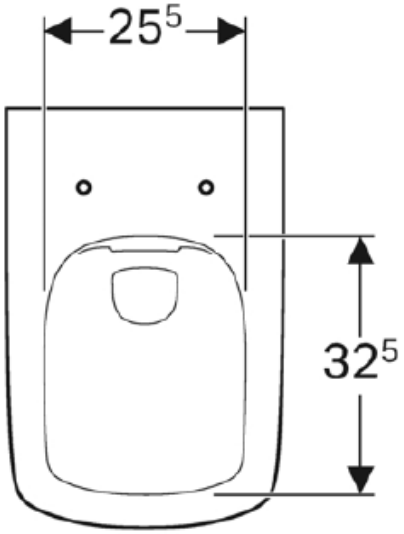

© 2025