FORMAT Tec Kleinhebeanlage zur Förderung von fäkalienhaltigem Schmutzwasser

FORMAT Tec Kleinhebeanlage

optimiertes Schneidwerk aus korrosionsfestem Sonderstahl 1.4112 mit besonders hoher Härte, Verschleißfestigkeit und Schneidleistung, Sammelbehälter aus ABS zum Direktanschluss an EURO-Toilette mit minimaler Zulaufhöhe, Behälterentlüftung über Aktivkohlefilter, Entlüftung über Steigleitung DN 40 möglich, robuste, nassaufgestellte Pumpe, integriertes Alarmsignal bei Störung, Druckabgang 1 1/4“ IG mit integrierter Rückschlagklappe oben, Abgang horizontal oder vertikal (90° Bogen), Medientemperatur max. 40°C- kurzfristig max. 90°C, Schutzart IP 68 - voll überflutbar, Spannung: 230 V, Motorleistung P1: 560 W, Motorleistung P2: 350 W, Nennstrom: 2,5 A, Max. Fördermenge: 7,5 m³/h, Max. Förderhöhe: 11,0 m

FO40100030001

Technische Daten und Varianten

Ausführung	**Art.-Nr.**
zur Förderung von fäkalienhaltigem Schmutzwasser	FO40100030001

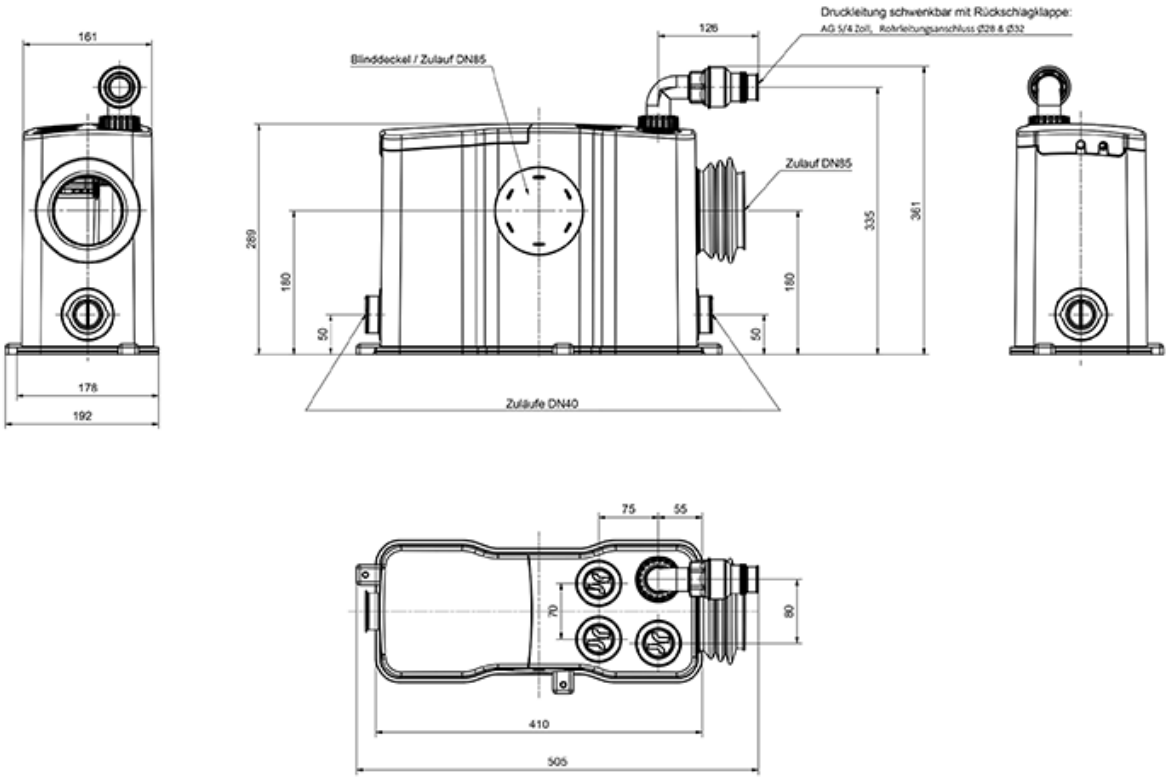
Druckleitung schwenkbar mit Rückschlagklappe:
AG 5/4 Zoll, Rohrleitungsanschluss Ø28 & Ø32
Blinddeckel / Zulauf DN85
Zulauf DN85
Zuläufe DN40
161
126
269
180
50
335
361
178
192
75
55
70
80
410
505

© 2025