FORMAT Tec Hochwasser-Set

FORMAT Tec Hochwasser-Set

Schmutzwasser-Tauchpumpe aus korrosionsbeständigem Kunststoff, Motorwicklung mit eingebautem thermischen Wicklungsschutz, Abdichtung durch dreifachen Wellendichtring, Pumpengehäuse und Laufrad aus korrosionsbeständigem, schlagfestem Kunststoff, Motorgehäuse und Welle aus Edelstahl, Automatikbetrieb durch Hebel-Schwimmerschalter, Dauerbetrieb durch mitgelieferte Arretierung, Schutzgrad IP 68 - voll u?berflutbar, Spannung: 230 V, Motorleistung P1: 800 W, Drehzahl: 2.800 1/min, Max. Fördermenge: 15,5 m³/h, Max. Förderhöhe: 11,0 m, KG: 20 mm, Dynamischer Abgleich: 1/4“ AG / Storz C

FO40100060001

Technische Daten und Varianten

Ausführung	**Art.-Nr.**
Hochwasser-Set	FO40100060001

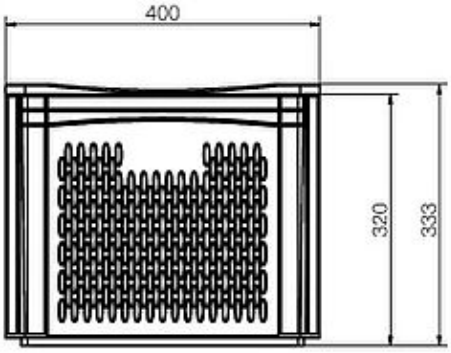
400
320
333

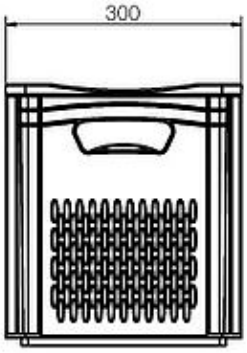
300

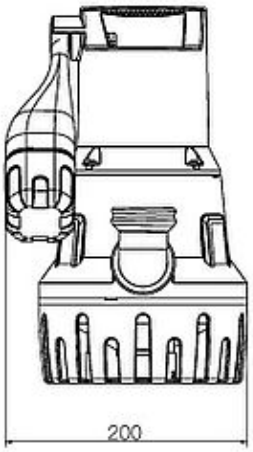
200

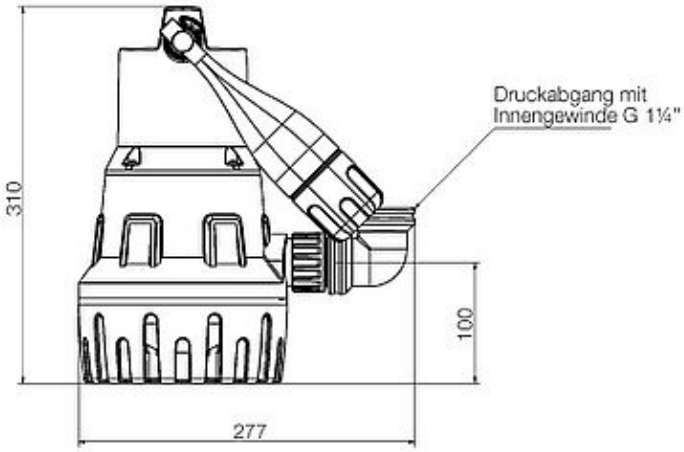
Druckabgang mit
Innengewinde G 1¼"
310
100
277

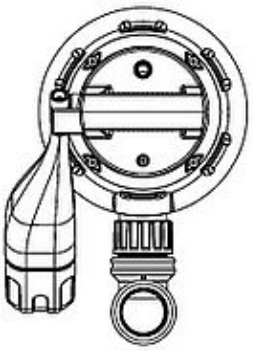

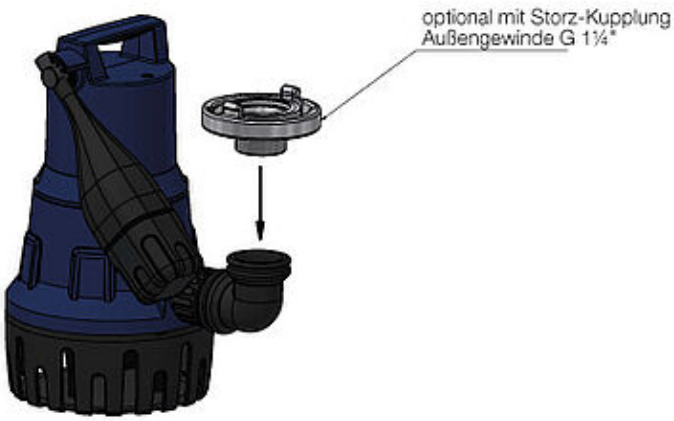
optional mit Storz-Kupplung
Außengewinde G 1¼"

© 2025